Relevante Normen

EN 61347-2-7	Vorschaltgerät der Lampe
EN 61347-2-13	LED-Vorschaltgerät
EN 60598-2-22	Leuchte

Montage

Die Leuchte ist als Leuchte für Zentrale Stromversorgung entsprechend DIN EN 60598-2-22 geeignet zur Verwendung in Innenräumen. Sie kann auf ebenen Flächen und Wänden in senkrechter Poition montiert werden. Kabeleinführungen sind gem. den in Ihren Land gültigen Normen und Vorschriften gerecht herzustellen. Ein Eindringen von Schmutz und Feuchtigkeit ist der Schutzart entsprechend zu verhindern.

Gewährleistung

Auf unsere Produkte gewähren wir eine 1 jährige Gewährleistung. Diese tritt nur in Kraft, wenn an der Leuchte keine Änderungen durchgeführt und entsprechend der Betriebsanleitung angeschlossen wurde.

Sicherheitsbestimmungen

Bitte beachten Sie die nationalen Sicherheitsbestimmungen und Installationsrichtlinien. Schalten Sie die Versorgungs- spannung ab, bevor Sie die Leuchte anschließen oder an ihr arbeiten. Bitte beachten Sie, dass die Leitungen zum Leucht- mittel auch bei abgeschaltetem Netz Spannung führen können (normale Betriebsfunktion). Jeder abweichende Betrieb der Leuchte von denen in dieser Anleitung genannten Vorgaben sowie jede Änderung an der Leuchte oder in der Schaltung der Leuchte schließt alle möglichen Ersatzansprüche und Ersatzleistungen aus und kann die Sicherheit der Leuchte beeinträchtigen.

Technische Informationen

Netzspannung:	90-264VAC	Anschlußklemme:	2x 3 x 1,5mm
Netzspannung:	120-370VDC	Max. Messpunkttemperatur [tc]:	70°C
Netzfrequenz:	50/60/0Hz	Temperaturbereich:	-20°C bis +40°C
Schutzart:	IP 20	Gehäuse:	Stahlblech
Schutzklasse:	II		weiß
Leistung LED:	6,0 W	Geeignet in Anlagen nach:	VDE 0108
I LED:	700mmA		EN 50172
Rated Power:	7W nom.		
	7.5W max.		

INSTRUKTION

Arco IP20 / IP65

220 - 230 V 50/60/0 Hz	CPS/LPS	CE	IP20 IP65	II		6 Watt 10 VA	0,75mm - 1,5mm	0°C - 50°C	Metall		

ACHTUNG WICHTIG

Geben Sie die in dieser Broschüre enthaltenen Informationen bitte an den Betreiber/ Wartungstechniker weiter.

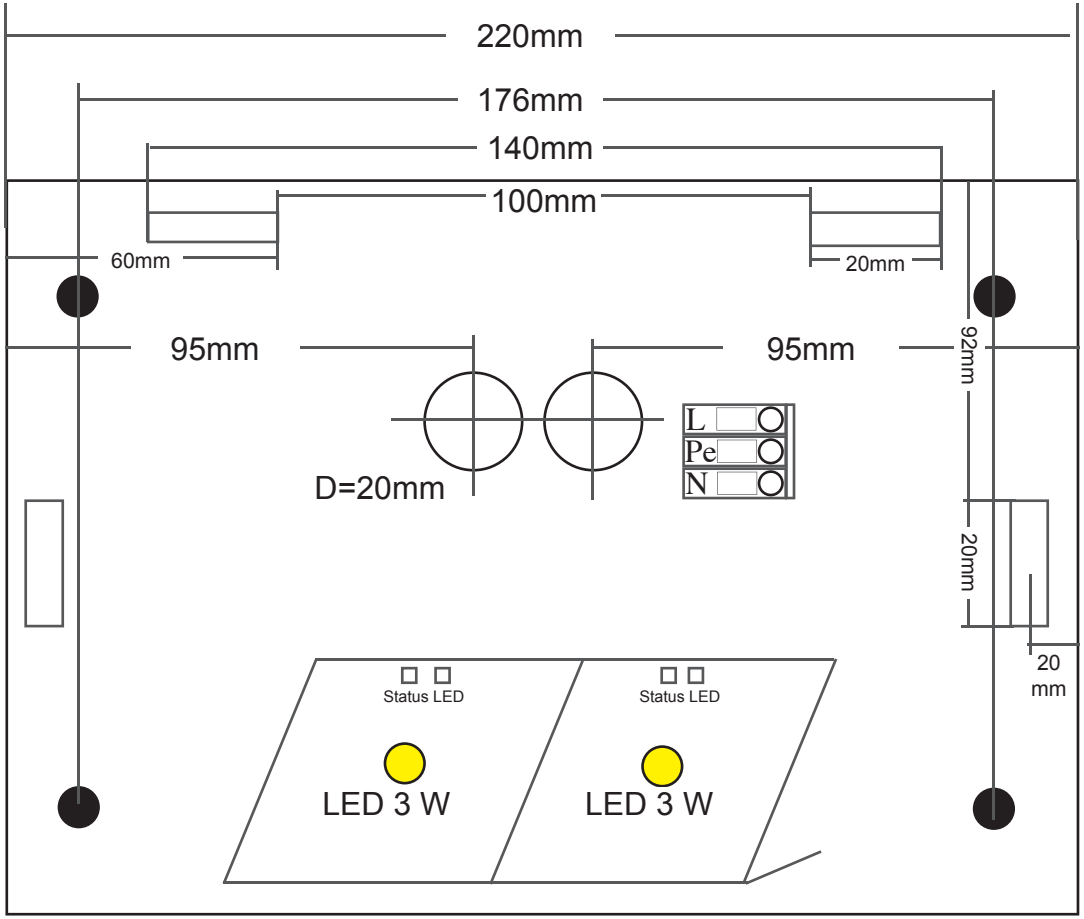

Leuchte Öffnen

Gehäuse öffnen

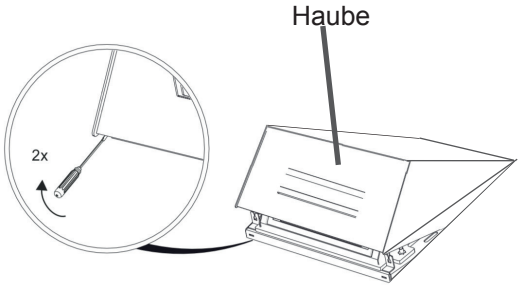

Benutzen Sie einen Schraubenzieher und schieben diesen vorsichtig unter die Haube und hebeln diese leicht nach vorne an.

Die Haube besitzt einen Montagebügel, der im Montageslot am Unterteil eingehängt ist.

Nach den Aufhebeln können Sie die Haube leicht nach oben schieben und entnehmen.

Unter der Haube befindet sich die Schutzabdeckung der Leuchte.

Montage

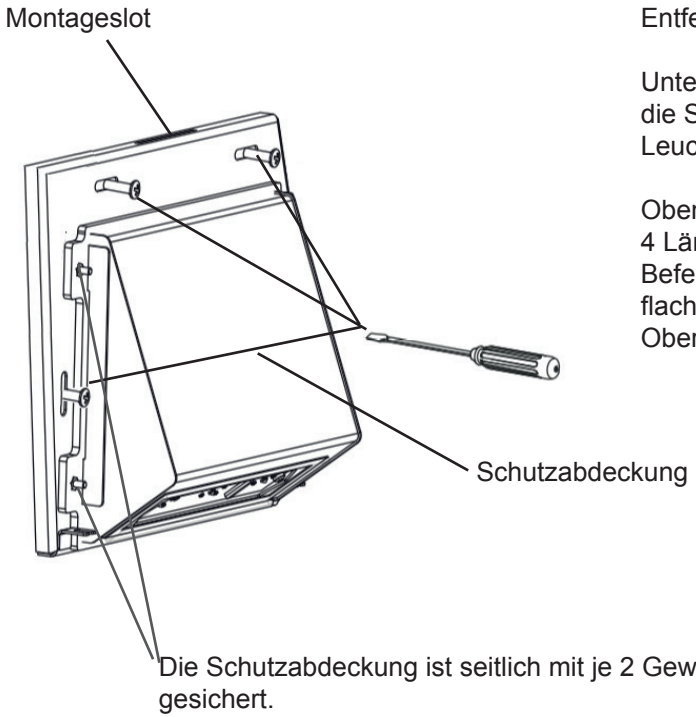

Entfernen Sie die Haube

Unter der Haube befindet sich die Schutzabdeckung der Leuchte.

Oben und Seitlich finden Sie 4 Längsschlitze die zur Befestigung der Leuchte an flachen und glatten Oberflächen dienen.

Leuchte Verschließen

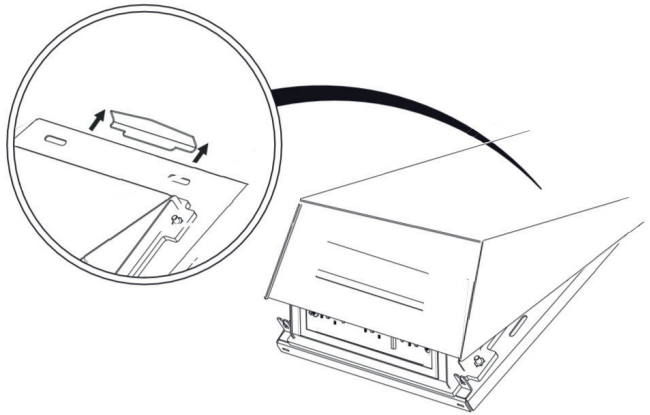

Hängen Sie den Montagebügel in den Montageslot des Unterteils ein und drücken Sie vorsichtig das untere Ende der Haube in die Befestigung

ACHTUNG

Verletzungsgefahr durch einklemmen der Finger

Elektrischer Anschluss

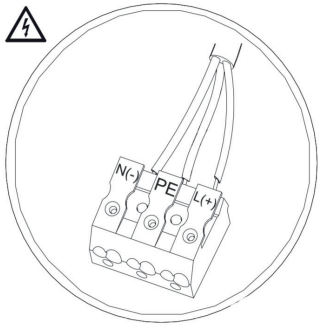

Achten Sie auf Spannungsfreiheit.
Führen Sie die Leitung durch die Kabeltülle ein, und verbinden Sie die Leuchte mit den Anschlüssen der Zentralbatterieanlage

ACHTUNG

Polarität beachten

Überwachungsbaustein

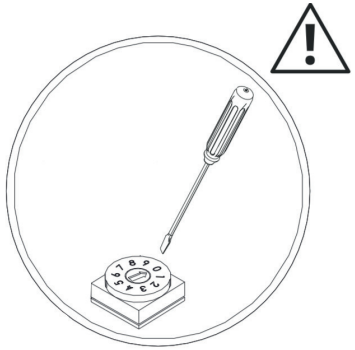

Bei Produkten mit Überwachungsbaustein stellen Sie die Leuchten-Adresse korrekt ein.
Verwenden Sie hierzu einen kleinen Schraubendreher und stellen Sie am Adressschalter die Leuchtenadresse ein.

ACHTUNG

Vermeiden Sie Doppeladressierung